PONT INVERSEUR

Changer bridge

YANMAR

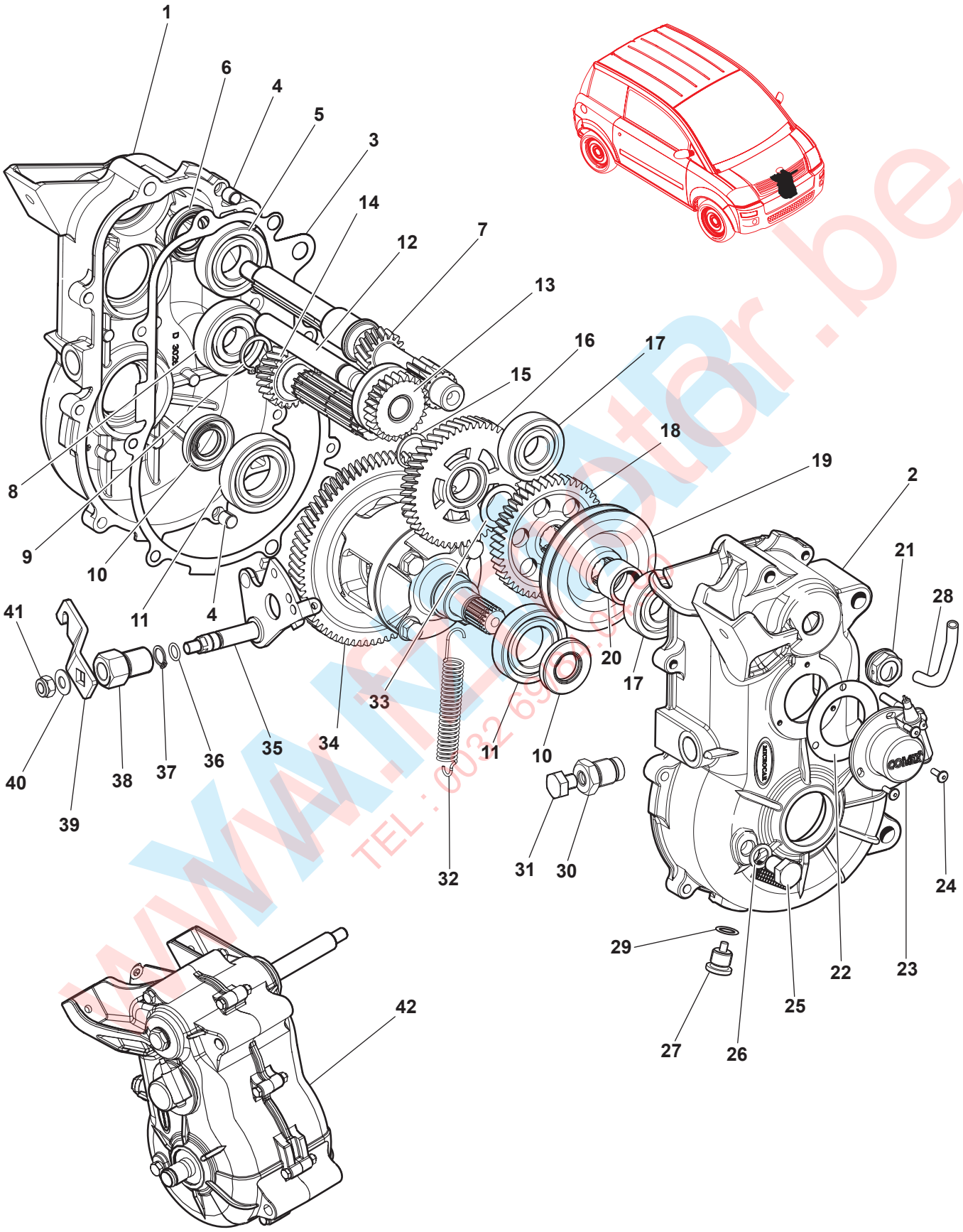

www.MicroCarBr.be
TEL : 0032 69 [illegible]

CHASSIS COURT

PONT INVERSEUR
Changer bridge

MICROCAR

YANMAR

Rep	Désignation	*Designation*	Code	Info	Qté *Qty*
1	Carter G Pont	*Left case, Bridge*	1 002 704		1
2	Carter D Pont	*Right case, Bridge*	1 002 705		1
3	Joint carter Pont	*Case seal, Bridge*	1 002 706		1
4	Douille 10 x 10 x 0,9	*Bush*	0 782 922		1
5	Roulement à rouleaux	*Ball bearing*	1 005 127		1
6	Anneau d'étanchéité	*Seal ring*	0 782 934		1
7	Arbre entrée + 5 mm	*Shaft*	1 005 128		1
8	Roulement arbre 2è réduction	*Shaft bearing*	0 782 070		1
9	Anneau élastique	*Spring ring*	1 005 130		1
10	Anneau d'étanchéité	*Seal ring*	0 782 973		2
11	Roulement à billes	*Ball bearing*	0 782 962		2
12	Arbre marche AR	*Rear motion shaft*	0 782 987		1
13	Engrenage marche AR mobile	*Moving rear motion gear*	0 782 058		1
14	Arbre 2è réduction	*Shaft*	1 005 129		1
15	Anneau élastique	*Spring ring*	1 005 130		1
16	Engrenage 1è réduction	*Gear*	1 005 131		1
17	Roulement à billes	*Ball bearing*	0 782 976		2
18	Engrenage marche AR fixe	*Fixed rear motion gear*	1 005 132		1
19	Manchon d'accouplement	*Coupling sleeve*	1 005 133		1
20	Entretoise	*Spacer*	0 782 986		1
21	Bouchon reniflard / tube	*Breather plug / pipe*	1 003 454		1
22	Joint transmetteur	*Transmitter seal*	0 782 996		1
23	Transmetteur compteur digital	*Digital counter transmitter*	1 004 389		1
24	Vis M4 x 12	*M4 x 12 screw*	0 782 992		3
25	Vis de niveau 12 x 1,5	*Level screw*	1 002 710		1
26	Rondelle 12 x 18 x 1,5	*Washer*	1 002 711		1
27	Bouchon de vidange	*Drain plug*	1 002 712		1
28	Tube de mise à l'air	*Air pipe*	1 003 447		1
29	Joint de bouchon de vidange	*Oil change seal*	1 002 893		1
30	Vis creuse	*Hollow screw*	0 783 000		1
31	Vis TH 10 x 1,5	*TH 10 x 1,5 screw*	0 782 937		1
32	Ressort levier	*Lever spring*	1 002 713		1
33	Rondelle d'appui	*Bearing washer*	1 005 134		1
34	Différentiel	*Differential*	1 004 800		1
35	Groupe sélecteur de vitesse	*Speed selector group*	0 782 066		1
36	Joint torique	*Toroidal seal*	0 782 968		1
37	Anneau élastique	*Spring ring*	0 782 965		1
38	Guide sélecteur	*Selector guide*	0 782 055		1
39	Levier sélecteur	*Selector lever*	1 004 380		1
40	Rondelle sélecteur	*Selector washer*	0 782 057		1
41	Ecrou sélecteur	*Selector nut*	0 782 991		1
42	Pont rapport 1/11	*Bridge 1/11*	1 004 580		1

www.fzmotor.be
TEL : 0032(0)84.04.90