AIXAM 1997- 2004

500-4

Pièces détachées	*Pont inverseur*

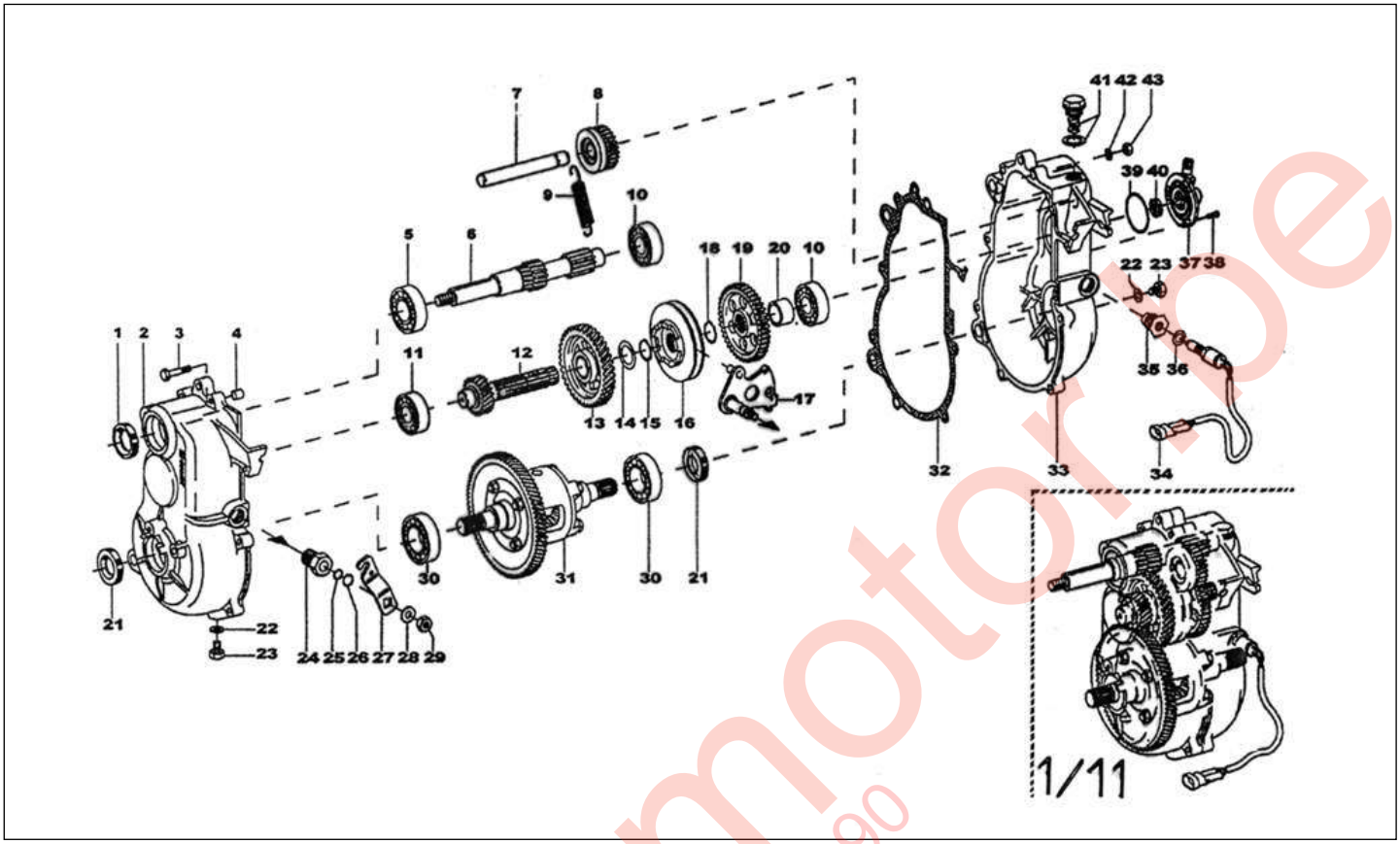

Rep	Référence	Description	Qté	Remarques
1	3AC1N	JOINT SPI MODIF.BOITE	1	
2	3KC29A	DEMI-CARTER GAUCHE	1	POUR BOITE 3K001
2	3APC29	DEMI-CARTER GAUCHE	1	POUR BOITE 3K001A
3	3AC14	VIS	8	
4	3AC3	CENTREUR	2	
5	3AC4N	ROULEMENT	1	
6	3KC20	ARBRE D'ENTREE	1	
7	3AC5	ARBRE DE MARCHE ARRIERE	1	
8	3AC7	PIGNON MOBILE MARCHE ARRIERE	1	
9	3KC1	RESSORT	1	
10	3AC4	ROULEMENT	2	
11	3KC4	ROULEMENT	1	POUR BOITE 3K001
11	3APC4	ROULEMENT	1	POUR BOITE 3K001A
12	3DC19	PIGNON 2ème REDUCTION 1:11	1	POUR BOITE 3K001
12	3APC19	ARBRE DEUXIEME REDUCTION	1	POUR BOITE 3K001A
13	3AC21	PIGNON 1ère REDUCTION	1	POUR BOITE 3K001
13	3ACC21	PIGNON 1ére REDUCTION	1	POUR BOITE 3K001A
14	3AC21R	RONDELLE POUR PIGNON N/M	1	POUR BOITE 3K001
14	3ACC21R	RONDELLE	1	POUR BOITE 3K001A
15	3AC10N	CIRCLIPS	1	POUR BOITE 3K001
15	3ACC10	CIRCLIPS	1	POUR BOITE 3K001A
16	3AC9	MANCHON CRABOT	1	POUR BOITE 3K001
16	3ACC9	MANCHON D'ACCOUPLEMENT	1	POUR BOITE 3K001A

www.fzmotor.be
0032 69/84.04.90

17	3RC2	SELECTEUR	1	
18	3AC10	CIRCLIPS	1	
19	3AC11	PIGNON FIXE MARCHE ARRIERE	1	POUR BOITE 3K001
19	3ACC11	PIGNON MARCHE ARRIERE FIXE	1	POUR BOITE 3K001A
20	3AC52	ENTRETOISE	1	
21	3AC1	JOINT SPI	2	
22	3AC30	RONDELLE	2	
23	3AC31	VIS DE NIVEAU	2	
24	3KC32	GUIDE D'ARBRE	1	
25	3AC33	ANNEAU	1	
26	3AC34	CIRCLIPS	1	
27	3KC35	LEVIER	1	POUR BOITE 3K001
27	3AAC35	LEVIER	1	POUR BOITE 3K001A
28	3KC36	RONDELLE	1	
29	3AC23	ECROU	1	
30	3AC45	ROULEMENT	2	
31	3RC54	DIFFERENTIEL COMPLET 1:11	1	
32	3KC43	JOINT	1	
33	3KC46	DEMI-CARTER DROIT	1	
35	3RC24	BOITIER	1	
36	3RC57	RONDELLE	1	
38	3AC51	VIS	3	
39	3RC50	JOINT	1	
40	3AC53	JOINT	1	
41	3AC12	BOUCHON	1	
42	3AC13	RONDELLE	8	
43	3AC16	ECROU	8	

www.fzmotor.be
0032 69/84.04.90